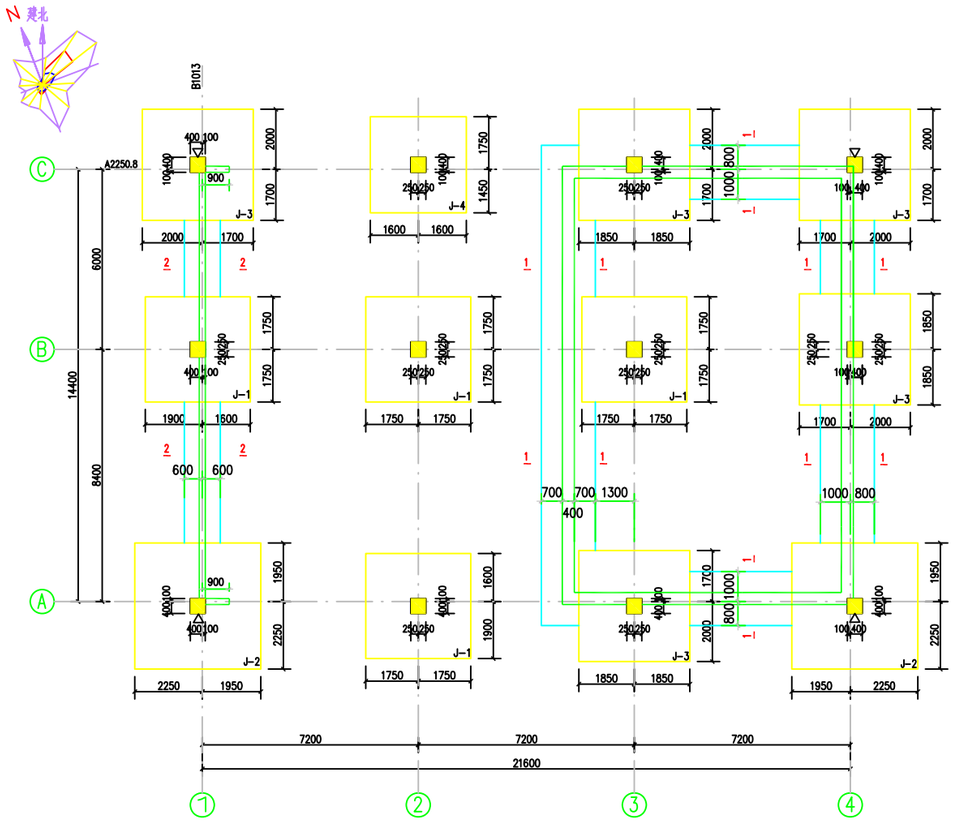

基础平面布置图

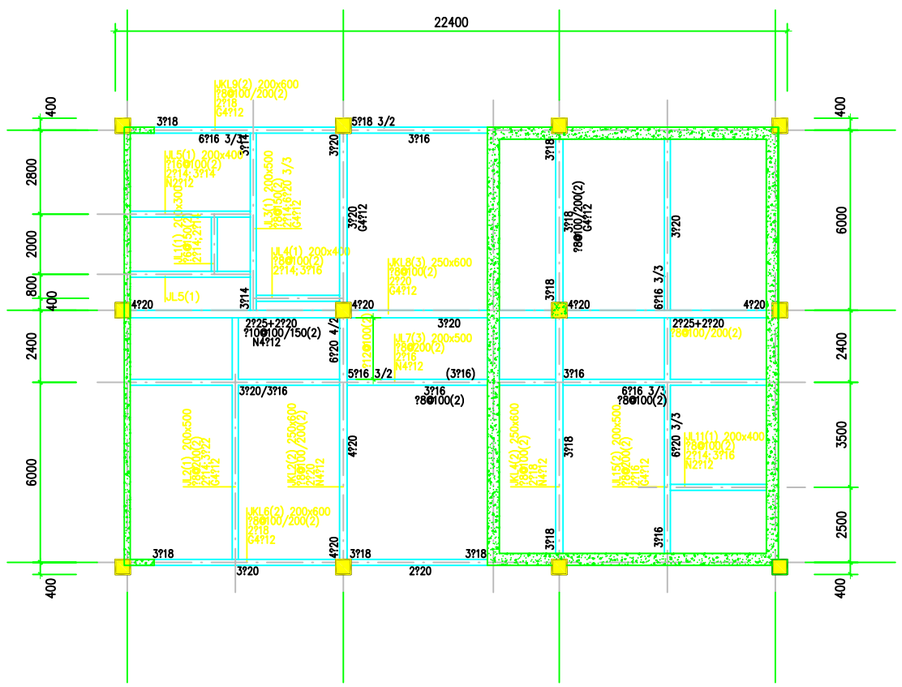

基础梁（-1.100）配筋图

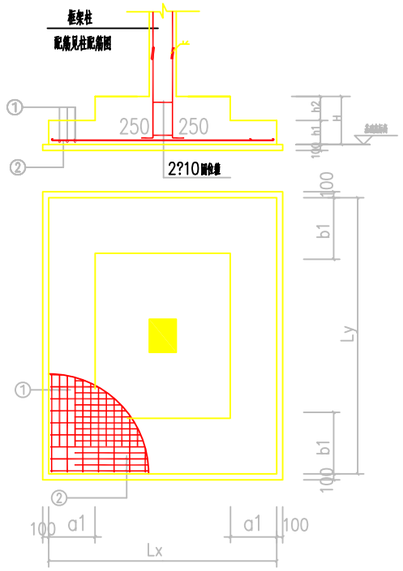

单柱基础图例

（二阶）

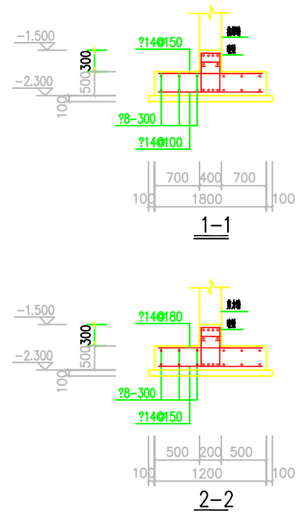

基础尺寸

基础编号	基础阶数	Lx	Ly	a1	b1	H	h1	h2	钢筋 1	钢筋 2	未注明基底标高	备注
J-1	二阶	3500	3500	750	750	650	300	350	?16@150	?16@150	-2.300	
J-2	二阶	4200	4200	950	950	750	400	350	?16@150	?16@150	-2.400	
J-3	二阶	3700	3700	800	800	650	300	350	?16@150	?16@150	-2.300	
J-4	二阶	3200	3200	700	700	600	300	300	?16@180	?16@180	-2.300	

基础设计说明：

1. 本工程依据《腾龙芳烃（漳州）有限公司PX工程I标段—仓储区岩土工程勘察报告岩土工程勘察报告》《桩林水文工程地质勘察报告，2009.9）以及《建筑地基基础设计规范》（GB5007-2002）设计。
2、本工程室内±0.000相当于黄海高程，结构设计总说明（一）。地基基础设计等级：丙级。
3、本工程基础持力层为 1 细砂层（fak=220kPa）。
基础底面应进入持力层内≥300。按基础设计标高进行基槽开挖，若未见到持力层土，应继续开挖直至持力层土下300。
基槽开挖完后，应进行基槽验验。
4、结构材料：
（1）、混凝土：垫层C15沥青砼，基础为C30。
其中：±0.000以下的 砼（不含垫层）：采用普通硅酸盐水泥（铝酸三钙C3A含量?7%），含碱量≤3.0%；
氯大氯离子含量≤0.1%。 砼的最少水泥 用量300kg/m3，水灰比?0.55。
钢筋见图示： ?-HPB235级，?-HRB335级
（2）、砖墙：墙厚详建施，±0.000以下为城市多孔砖（MU10），±0.000以上均为多孔砖（MU10），
砂浆：±0.000以下为M7.5水泥砂浆，底层采用M7.5混合砂浆，二层（含二层）以上采用M5.0混合砂浆。
5、保护层厚度：基础——40mm，基础圈梁及构造柱——30。
6、采用100厚C15沥青砼做垫层。基础、基础梁及±0.000-下砼结构表面用一道冷底子油，
一道热沥青后铺厚30mm沥青砂浆，基础周围填筑300粘土。
7、图中标有“ ”的基础，应在其柱表面设置沉降观测点。
观测要求按《建筑变形测量规程》（JGJ 8-2007） 的要求进行观测。 外墙上的观测点宜在柱外侧面。
8、框架柱编号见框架柱平面定位图，柱子断面见基础平面图。
9、本工程基础施工特殊要求：
（1）、基础施工完成后，应先回填土至设计标高，再施工上部结构。 回填土应夯实，其密实度λc≥0.94。
（2）、长向钢筋放在下层。
（3）、底层柱和基础定位详基础平面图。
（4）、当基础底面边长≥2.5m时，基础底部钢筋 长度可取边长的0.9倍，并交错布置。
10、在地基处理时，利用毛石混凝土回填至设计标高，混凝土强度为C15。
11、 由于场地内地下水位于雷天排下对混凝土结构具有腐蚀性，故对基础混凝土要求：

防护等级	水 泥	水灰比	最少水泥用量 kg/m³	铝酸三钙 C_3A %	保护层厚度 (mm)
二级	普通硅酸盐水泥 矿渣硅酸盐水泥	0.55	300	<8	50
	抗硫酸盐水泥			<5	

对基础与垫层防护要求要求：沥青冷底子油两道，沥青玛蹄脂涂层，厚度≥300 _ μm；
对基础梁防护要求要求：聚合物水泥砂浆，厚度>5mm。 _
12、未尽事宜应严格按照国家现行的有关规范进行。
13、柱线及基础位置参见图 B3311-41-00/01。

厦门华昴建筑工程设计有限公司
（原厦门市工业设计院）
工程设计证书 编号 131119-sj
版权所有 不得复制

设计总负责人：
富台工程股份有限公司
Fu-Tai Engineering Co. Ltd

版号	日期	原因
A	2010/04/08	施工图设计

备注：

施工期间审查批准单位 ：
施工期间审查批准令证号 ：
图纸会签栏
注册结构师
注册机电师
工程名称：腾龙芳烃（漳州）80万吨/年对二甲苯工程
项目编号 413061
子项名称 储运系统办公楼
设计单位 ：腾龙芳烃（漳州）有限公司

审 定	廖良辉	
审 核	廖良辉	
工程负责人	陈乔敏	
专业负责人	洪锐英	
校 对	洪锐英	
设 计	林利钰	
制 图	林利钰	

图名
基础平面布置图
基础详图
基础梁（-1.100）配筋图

工程编号	0957	图	B3311-62-00/S
图 别	结施	日 期	2010/04/08
比 例	1:100	版 本	A