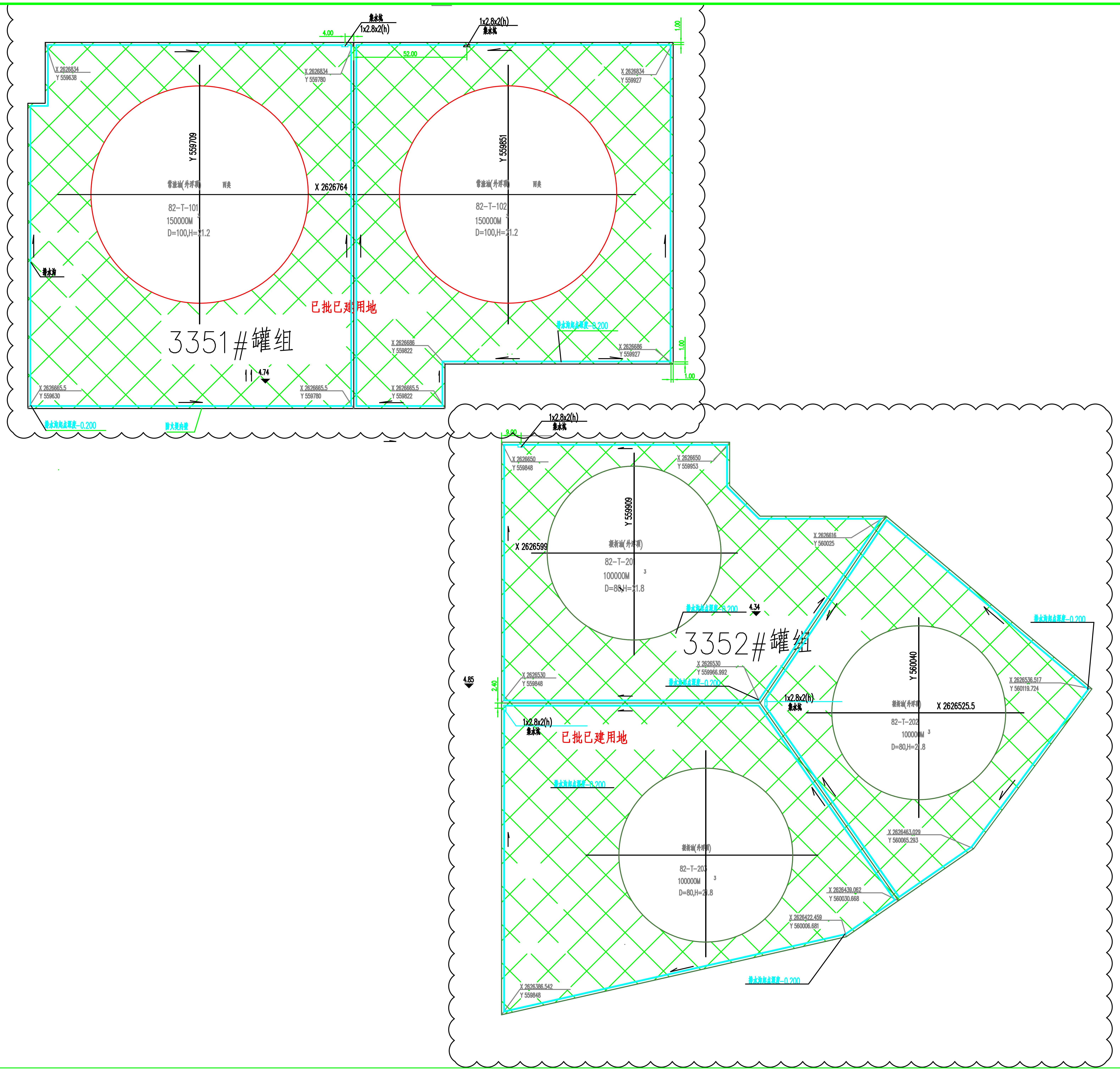
集水坑
1x2.8x2(h)
4.00
52.00
1.00
X 2626834
Y 559638
X 2626834
Y 559780
X 2626834
Y 559927
Y 559709
Y 559851
常渣油(外浮顶)
丙类
X 2626764
82-T-101
150000M³
D=100,H=21.2
82-T-102
150000M³
D=100,H=21.2
排水沟
已批已建用地
3351#罐组
4.74
排水沟起点深度-0.200
X 2626686
Y 559822
X 2626686
Y 559927
X 2626665.5
Y 559630
X 2626665.5
Y 559780
X 2626665.5
Y 559822
防火堤内壁
9.00
X 2626650
Y 559848
X 2626650
Y 559953
Y 559909
X 2626599
蜡析油(外浮顶)
82-T-201
100000M³
D=80,H=21.8
X 2626616
Y 560025
4.34
3352#罐组
4.85
2.40
X 2626530
Y 559848
X 2626530
Y 559966.992
Y 560040
X 2626525.5
82-T-202
100000M³
D=80,H=21.8
X 2626536.517
Y 560119.724
82-T-203
100000M³
D=80,H=21.8
X 2626463.029
Y 560065.293
X 2626439.062
Y 560030.668
X 2626422.459
Y 560006.681
X 2626386.542
Y 559848

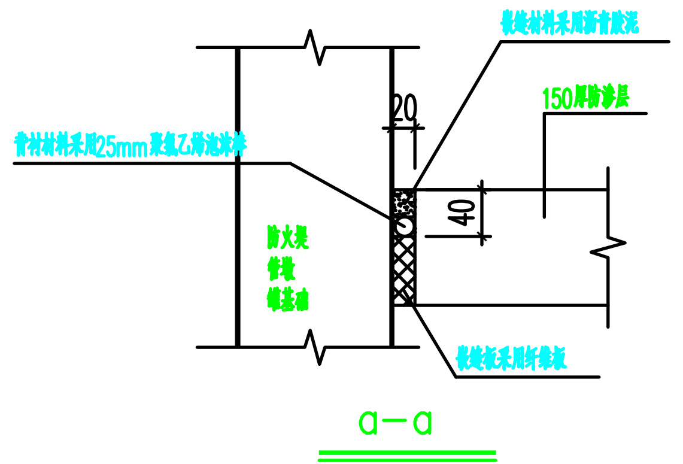
嵌缝材料采用沥青胶泥
150厚防渗层
20
40
背衬材料采用25mm聚氯乙烯泡沫棒
防火堤
管墩
罐基础
嵌缝板采用纤维板

a－a

地坪改造做法：

1.挖除现有地坪，开挖至设计标高后，对原状土进行夯实处理。

2.地坪构造做法如下图：

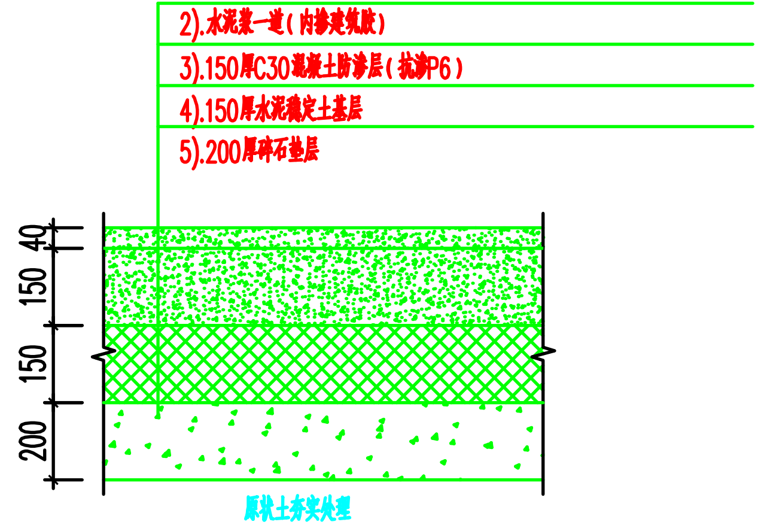
1).40厚C25细石混凝土(蜡析油罐区地面应采用不发火花细石混凝土)
2).水泥浆一道(内掺建筑胶)
3).150厚C30混凝土防渗层(抗渗P6)
4).150厚水泥稳定土基层
5).200厚碎石垫层
40
150
150
200
原状土夯实处理

3.地坪防渗层与周围集水坑，罐基础、防火堤交接处均按a－a剖面做防渗处理

4.罐区地面混凝土防渗层设置纵、横向缩缝，缩缝采用切缝，缝宽8mm，深度25mm，沥青胶泥嵌缝。
纵、横向缩缝间距3m。纵、横向缩缝垂直相交
与纵向缩缝垂直方向，应每隔25m设置一道胀缝，胀缝采用通缝；宽度20mm；

5.罐区地面面层做0.3%找坡，坡向排水沟

紧急状态下可供

3351#罐组工程量：	地坪改造面积为：约31970m2 排水沟长度约1245m 集水坑(2.8x1x2m)共2个	材料：1：碎石垫层：约6400m^3 2：水泥稳定土基层：约4800m^3 3：C30抗渗混凝土(P6)：约4800m^3 4：水泥浆若干	5：C25细石混凝土：约3200m3 6：C30素混凝土(抗渗P8，掺水泥基渗透结晶型防水剂1.5%)：约465m3 7：C30钢筋混凝土(抗渗P8，掺水泥基渗透结晶型防水剂1.5%)：约9m3 8：嵌缝材料若干
3352#罐组工程量：	地坪改造面积为：约34880m2 排水沟长度约1556m 集水坑(2.8x1x2m)共3个	材料：1：碎石垫层：约6980m^3 2：水泥稳定土基层：约5235m^3 3：C30抗渗混凝土(P6)：约5235m^3 4：水泥浆若干	5：C25细石混凝土(不发火花)：约3500m3 6：C30素混凝土(抗渗P8，掺水泥基渗透结晶型防水剂1.5%)：约580m3 7：C30钢筋混凝土(抗渗P8，掺水泥基渗透结晶型防水剂1.5%)：约13.5m3 8：嵌缝材料若干
注：本工程量清单仅供参考。			

3351#和3352#罐组地坪改造总平面图

改造内容：原防火堤内现有混凝土地坪出现不均匀沉降、开裂严重，并存在多处塌陷的情况
需将现有混凝土地坪全部破拆清除，重新设计、建筑新的地坪
改造范围具体见平面图中“▨”示
本图中所注排水沟及集水坑距防火堤的距离为“排水沟外壁至防火堤内壁的距离”均为1m

3351#为常渣油罐组；3352#为蜡析油罐组

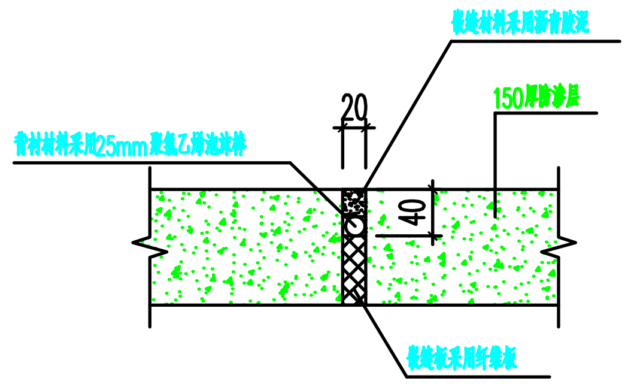
嵌缝材料采用沥青胶泥
150厚防渗层
20
背衬材料采用25mm聚氯乙烯泡沫棒
40
嵌缝板采用纤维板

胀缝详图

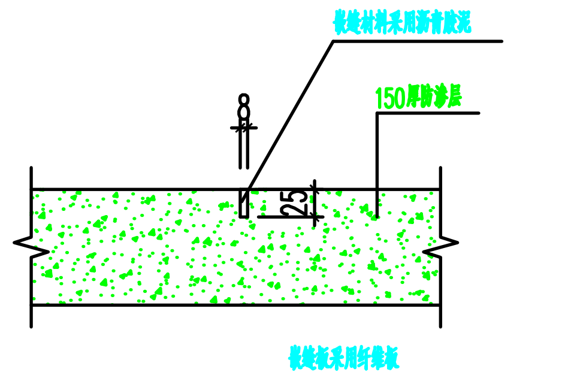
嵌缝材料采用沥青胶泥
150厚防渗层
8
25
嵌缝板采用纤维板

缩缝详图

福　建　省
石油化学工业设计院
FUJIAN PROVINCIAL PETROCHEMICAL
DESIGNING INSTITUTE
发证部门：中华人民共和国住房和城乡建设部(MOHURD)
证书编号：甲级A135004209(CLASS A A135004209)

备注
NOTES

图纸专用章
DRAWING SEAL

注册工程师执业章
REGISTERED ENGINEER WORK PERMIT SEAL

施工图审查单位
CONSTRUCTION DRAWING EXAMINATION AUTHORITY

施工图审查合格证书编号
SERIAL NUMBER OF CONSTRUCTION DRAWING EXAMINATION QUALIFICATION CERTIFICATE

工程名称
PROJECT
海腾码头3351#和3352#罐组地坪改造项目

建设单位
CONSTRUCTION UNIT
漳州古雷海腾码头投资管理有限公司

审定 AUTH'D			
工程负责人 PROJ.M.	付东沛		
专业负责人 SPEC.M.	陈明环		
审核 APPR	伊丽爱		
校对 CHKD	陈明环		
设计 DRAWN	许俊辉		

图名 DRAWING TITLE
3351#和3352#罐组地坪改造

3351#和3352#罐组地坪改造平面图

图号 DWG.NO.	G182S-07TG-01		
设计阶段 STAGE	施工图	日期 DATE	2020.07
比例 SCALE		第　页 SHEET	共　页 OF
专业 SPEC.	结构	版次 REV.	0

日期 DATE
签名 SIGNATURE
专业 SPEC.
日期 DATE
签名 SIGNATURE
专业 SPEC.

1.0A0